INFICON

Modul1000

ヘリウムリークディテクタ

高信頼性・高機能で再現性に優れたプラットフォームで、製品のヘリウムリーク・テストを最適化します。

Modul1000 は、産業用リークテスト・システム（バキュームまたはスニファーモード）と自在に統合可能な、プラグアンドプレイに対応したヘリウムリークディテクタです。フレキシブルな真空構造が確保されているため、お客様の仕様の目的に自由に対応できます。

無停止連続測定を実現する高信頼性

Modul1000 は安定性に優れ、周囲条件の影響を受けないため、変化する条件下で長期間繰り返し測定することができます。イオンソースのフィラメントは長寿命設計となっています。3 年間の無償交換保証に対応しているため、未定のダウンタイムに伴う損害や維持費を最小限に抑えることができます。

知的設計により測定の精度が向上

ソフトウェアのアルゴリズムである I•CAL™ により、業界最高レベルの速度で全測定範囲を正確に測定できます。このため、Modul1000 は従来よりも速く、正確なリーク率を検出してデータを送信することができます。

装置の交換を容易に行うために、着脱式 I•Stick™ にユーザー設定情報が保存されるため、簡単に高速でパラメーターを転送できます。

Modul1000 のフレキシブルな入力や状態表示出力により、PLC を制御できます。さらに、RS232 通信ポートから、制御とデータ取得が可能です。ディスプレイ装置（オプション）の直感的メニューやソフトウェアのメニューから、簡単に操作できます。

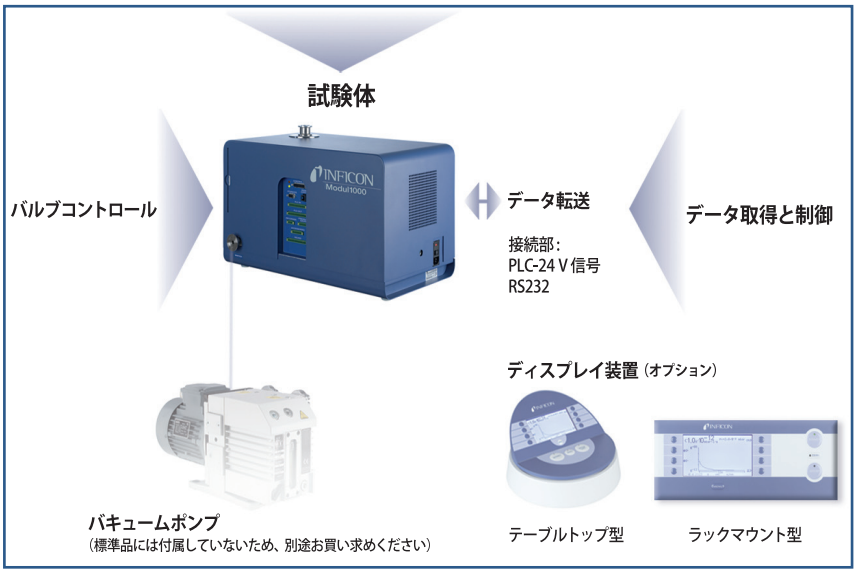

Modul1000システム構成

自動テスト手順の簡単な設定

ソフトウェアに実装されている機能により、PLC の追加増設を必要とすることなく、テストシステムの機能により真空計の信号制御は 3 点と外部バルブ 8 個まで自由にコントロールできます。

機能／効果一覧

- ベンチトップ型またはラック型システムとの統合が容易なコンパクト設計
- プラグアンドプレイによるインストール、フレキシブルなインターフェース
- 広い検出範囲：1 ～ < 5 × 10^{-13} Pam^3/sec
- 各社のフォアラインポンプに対応
- ソフトウェアのアルゴリズムである I•CAL™ により、全測定範囲で正確なテストが可能
- 幅広い電源電圧に対応
- テストリークを統合
- ディスプレイ装置（オプション）、リモートコントロール、PLC、PC からフレキシブルに制御
- 自己診断機能
- 低いランニングコスト
- 一体型／着脱式 I•Stick™ にパラメーター設定を保存して、データ通信を簡素化

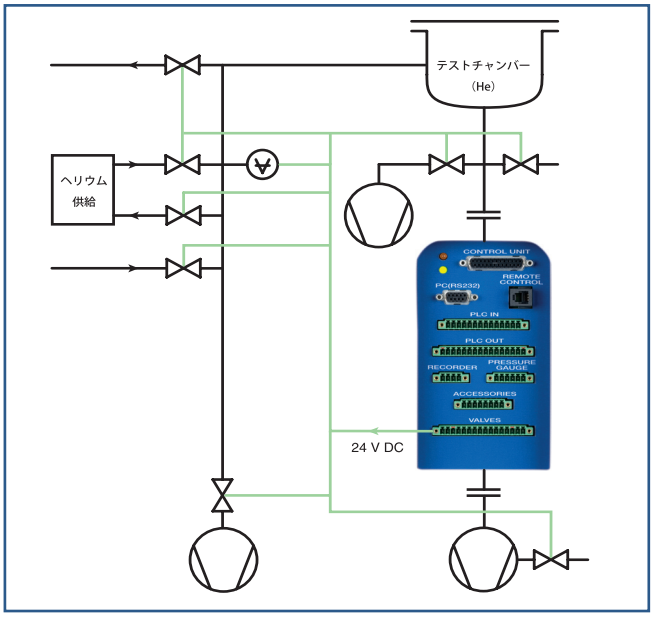

例：ヘリウム供給のテストステーション。

付属の「Commander（制御プログラム）」ソフトウェアのメニューから、テストシステムを直接制御

仕様

最小検出リークレート	< 5 × 10^{-13} Pam^3/sec
最大インレット圧	**40Pa**
動作モード	各領域で広範囲検出（12 桁）
イオンソース	2 フィラメント、イリジウム／酸化イットリウム・コーティング（3 年保証付）
起動時間	1 分以内
インレットポート／フォアバキュームポート	DN 25 KF/16 KF
電源	85 ～ 265 V、50/60 Hz
制御入力	8 × PLC 使用可能（最大 35 V）
ステータス／バルブコントロール／トリガー出力	9/11/3 × リレー接点（最大 60 V AC/25 V DC/1 A）
チャートレコーダー出力（リニア／対数）	1 ～ 10 V、プログラム可能
推奨フォアバキュームポンプ	50 ～ 260 l/m
外形寸法（W × D × H）	535 × 350 × 339 mm
重量	30kg

オーダー情報

	カタログ番号
Modul1000、バキューム型	550-300
Modul1000 バキューム型およびスニファー型	550-310
付属品：	
テーブルトップ型専用ディスプレイ装置	551-100
ラック型専用ディスプレイ装置	551-101
ディスプレイ装置用接続ケーブル、5 m	551-102
接続プラグセット	551-110
スニファーライン SL200	140 05
ハンドユニット	200 99 022
ハンドユニット用接続ケーブル、4 m	200 99 027
RV3 ロータリーポンプ AC150V1ϕ	J060-0361

INFICON Instruments for Intelligent Control®

www.inficon.com

本製品は改良のため予告なく仕様変更する場合があります。

jib80e1-a (0701)　©2007 INFICON

インフィコン株式会社

本社
〒222-0033　横浜市港北区新横浜 2-2-8（NARA ビル II 5 階）
TEL：(045) ― 471 ― 3328
FAX：(045) ― 471 ― 3327

技術サービスセンタ
〒222-0033　横浜市港北区新横浜 2-2-3（第一竹生ビル 1 階）
TEL：(045) ― 471 ― 3328
FAX：(045) ― 471 ― 3327

UNITED STATES　FRANCE　GERMANY　LIECHTENSTEIN　SWITZERLAND　UNITED KINGDOM　CHINA　JAPAN　KOREA　SINGAPORE　TAIWAN